ЕП006.00200Б.О1.3СЛ009 СБ

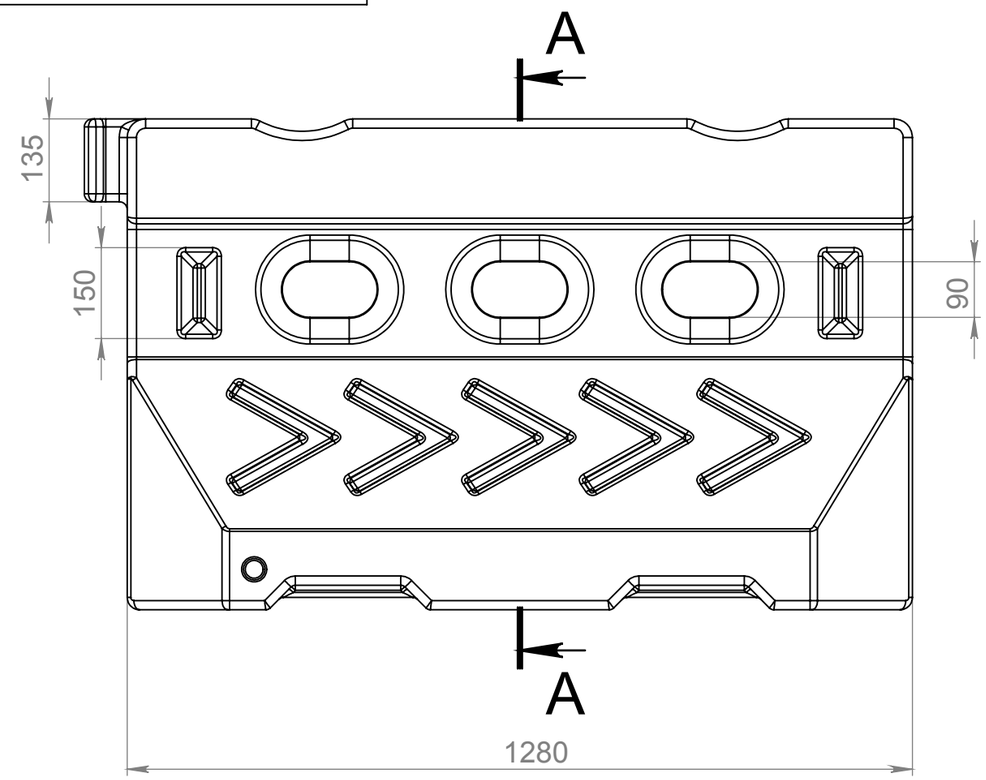

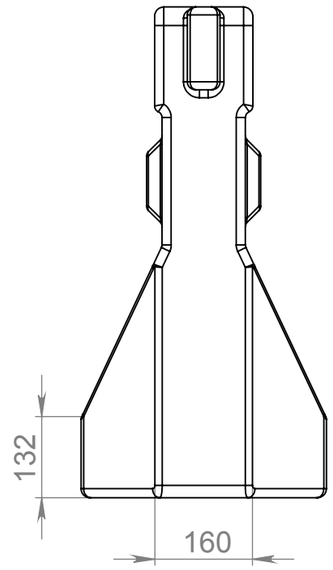

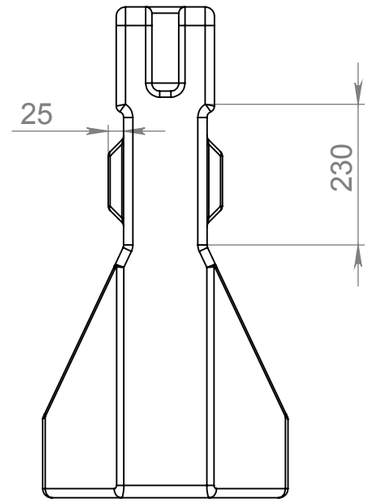

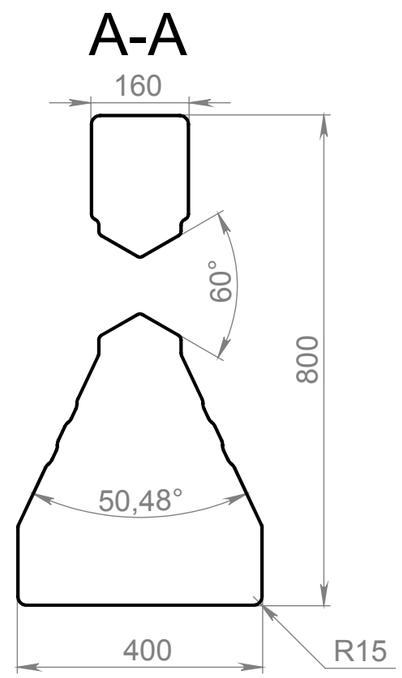

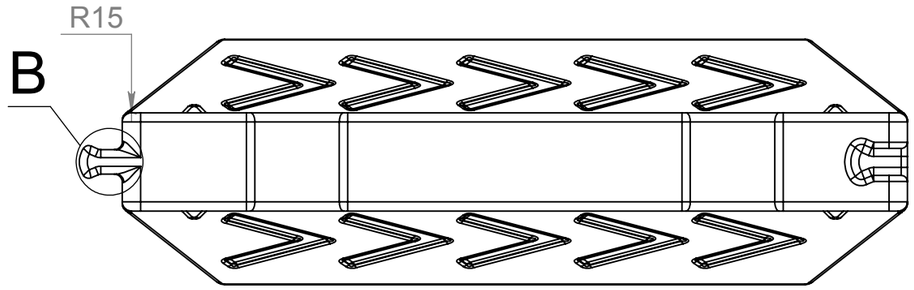

B (1 : 2)

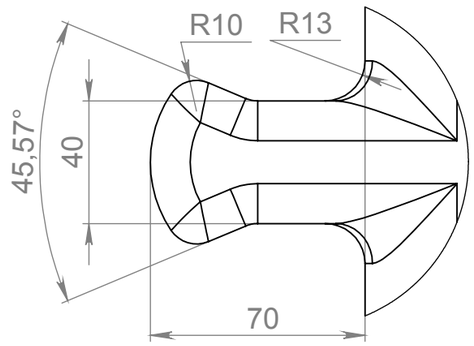

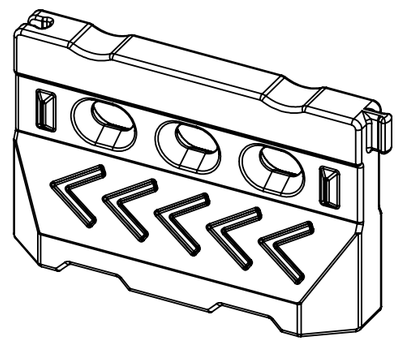

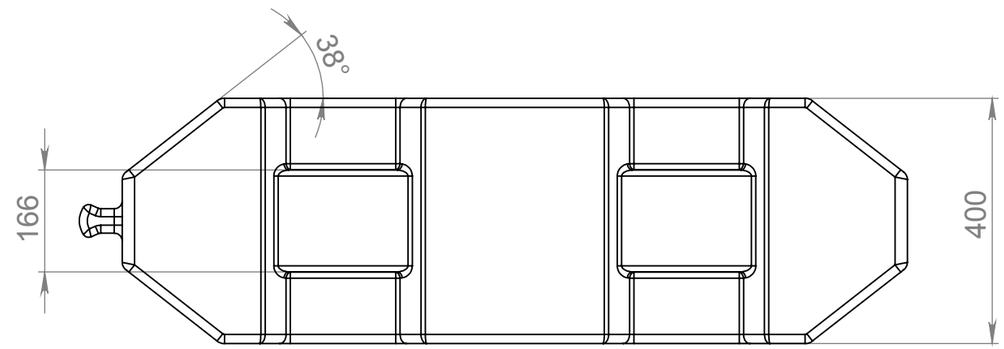

Полезный обьем для воды - 200 литров

Допустимое отклонение размеров +/- 5%

					ЕП006.00200Б.О1.3СЛ009 СБ		
Изм.	Лист	№ докум.	Подп.	Дата	Баръер водоналивной выдувной	Лит. / Масса / Масштаб	1:10
Разраб.		Прокопчук В				Лист 1	Листов 1
Пров.		Касап А					
Т. контр.							
Н. контр.					Полиэтилен LDPE	ЕВРО ПЛАСТ	
Утв.							

Справ. №

Подп. и дата

Инв. № дубл.

Взам. инв. №

Подп. и дата

Инв. № подл.